EVOline®
ePlace Design

7040 0710 0000

Anleitung / Manual EVOline Frame Dock

I

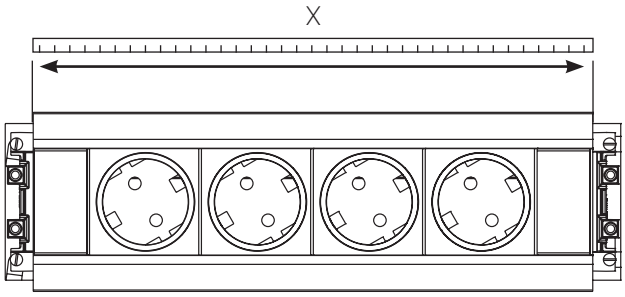

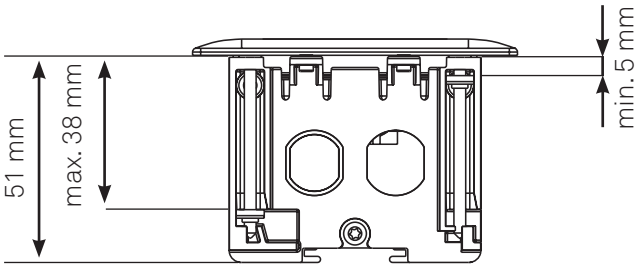

II

III

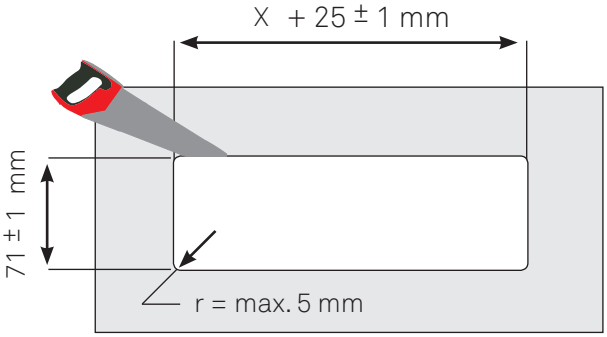

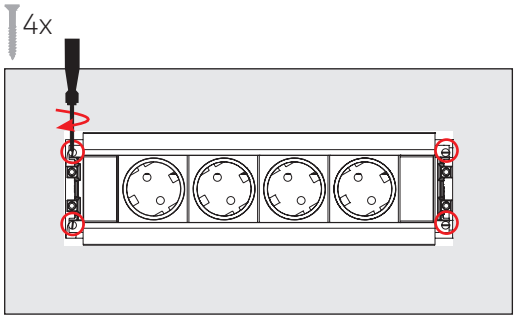
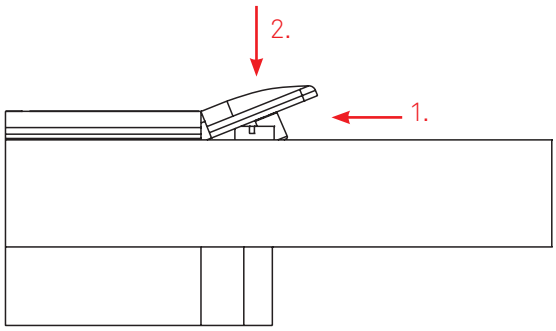
IV